Specyfikacja techniczna

No. 11TB04B

Wersja V01.4

Rodzina produktów: Końcówki - Końcówki kablowe izolowane

Kod towaru: 004191, 004311, 004371, 004431, 004491, 005251, 005311, 005371, 005431, 005491, 006251, 006311, 006371, 006431, 006491, 007314, 007374, 007434, 007494, 008314, 008374, 008434, 008494, 009314, 009374, 009434, 009494, 009554, 009614, 051374, 051434, 051494, 051554, 051614, 052374, 052434, 052494, 052554, 052614, 053374, 053434, 053494, 053554, 053614, 053674, 054494, 054554, 054614, 054674

Opis: KOŃCÓWKI KABLOWE DO PRZEWODÓW MIEDZIANYCH · IZOLOWANE NYLONEM · CZARNE · DO PRZEWODÓW

Obraz

Obrazy wymiary

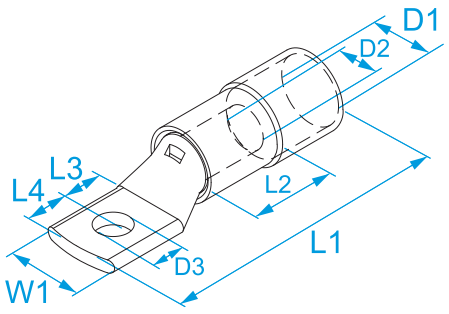

Dane techniczne

MATERIAŁ KOŃCÓWKI: miedź cynowana
MATERIAŁ IZOLACJI: poliamid (PA6.6)
POZIOM SAMOGAŚNIĘCIA IZOLACJI: UL 94 V0
TEMPERATURA ROBOCZA: 125 °C maks.
KLASA PRZEWODNIKA: Klasa 6 zgodnie z EN 60228
ZASTOSOWANIA: zaciskanie na bardzo giętkich przewodach, przeznaczonych do powtazających się skręceń i zaginań (np. zautomatyzowane systemy, spawarki itp.)

Kod	Kolor	Sztywna sekcja (mm²)	Sztywna sekcja (AWG/kcmil)	Sekcja elastyczna (mm²)	Sekcja elastyczna (AWG/kcmil)	Do śruby Ø śruby (mm)	Do śruby Rozmiar szpilki	W1 (mm)	L1 (mm)	L2 (mm)	L3 (mm)	L4 (mm)	D1 (mm)	D2 (mm)	D3 (mm)	Do przewodu klasy	
004191	Czarny	10	(8)	10	(8)	5	#10	10	37,3	9,5	6,3	5	8,2	5	5,2	1, 2, 5, 6	
004311	Czarny	10	(8)	10	(8)	6	#12	11	38,8	9,5	6,5	5,5	8,2	5	6,3	1, 2, 5, 6	
004371	Czarny	10	(8)	10	(8)	8	5/16"	13,6	42,3	9,5	8,8	6,2	8,2	5	8,5	1, 2, 5, 6	
004431	Czarny	10	(8)	10	(8)	10	3/8"	17,2	44,8	9,5	9,6	9,5	8,2	5	10,5	1, 2, 5, 6	
004491	Czarny	10	(8)	10	(8)	12	1/2"	17	44,9	9,5	9,3	9,3	8,2	5	12,2	1, 2, 5, 6	
005251	Czarny	16	(6)	16	(6)	5	#10	11,5	43,3	12	8,7	6,3	9	6	5,3	1, 2, 5, 6	
005311	Czarny	16	(6)	16	(6)	6	#12	11,5	43,8	12	8,5	6	9	6	6,5	1, 2, 5, 6	
005371	Czarny	16	(6)	16	(6)	8	5/16"	15	43,8	12	9	8	9	6	8,5	1, 2, 5, 6	100/100
005431	Czarny	16	(6)	16	(6)	10	3/8"	17,5	51,3	12	10,5	10	9	6	10,5	1, 2, 5, 6	
005491	Czarny	16	(6)	16	(6)	12	1/2"	17,5	51,8	12	10,5	10	9	6	13	1, 2, 5, 6	
006251	Czarny	25	(4)	25	(4)	5	#10	14	49,4	13,5	10	7	11,5	7	5,2	1, 2, 5, 6	
006311	Czarny	25	(4)	25	(4)	6	#12	14	49,4	13,5	10	7	11,5	7	6,3	1, 2, 5, 6	
006371	Czarny	25	(4)	25	(4)	8	5/16"	14	49,4	13,5	10	8	11,5	7	8,4	1, 2, 5, 6	
006431	Czarny	25	(4)	25	(4)	10	3/8"	17	53,4	14	10,5	9,5	11,5	7	10,5	1, 2, 5, 6	
006491	Czarny	25	(4)	25	(4)	12	1/2"	18,5	53,4	14	11	9,5	11,5	7	13	1, 2, 5, 6	
007314	Czarny	35	(2)	35	(2)	6	#12	17	53,2	15	9,5	6	14	9,3	6,4	6	
007374	Czarny	35	(2)	35	(2)	8	5/16"	17	57,7	15	10,5	10	14	9,3	8,5	6	
007434	Czarny	35	(2)	35	(2)	10	3/8"	17	61,2	15	12	9,5	14	9,3	10,5	6	
007494	Czarny	35	(2)	35	(2)	12	1/2"	17	62,2	15	14	11,5	14	9,3	13	6	
008314	Czarny	50	(1/0)	50	(1/0)	6	#12	20,3	64,4	18	11	10	15,5	11	6,5	6	
008374	Czarny	50	(1/0)	50	(1/0)	8	5/16"	20,3	64,4	18	11	10	15,5	11	8,5	6	
008434	Czarny	50	(1/0)	50	(1/0)	10	3/8"	20,5	66,9	18	14,5	9,3	15,5	11	10,5	6	
008494	Czarny	50	(1/0)	50	(1/0)	12	1/2"	24	66,9	18	15	12	15,5	11	12,5	6	
009314	Czarny	70	(2/0)	70	(2/0)	6	#12	23,5	73	20,5	11	10	18	13	6,5	6	25/25
009374	Czarny	70	(2/0)	70	(2/0)	8	5/16"	23,5	73	20,5	11	10	18	13	8,5	6	
009434	Czarny	70	(2/0)	70	(2/0)	10	3/8"	23,5	79,5	20,5	14,5	11,2	18	13	10,5	6	
009494	Czarny	70	(2/0)	70	(2/0)	12	1/2"	23,5	79	20,5	13	13	18	13	12,5	6	
009554	Czarny	70	(2/0)	70	(2/0)	14	9/16"	23,5	79	20,5	14	11,3	18	13	14,5	6	
009614	Czarny	70	(2/0)	70	(2/0)	16	5/8"	23,5	79	20,5	14	11,3	18	13	16,5	6	
051374	Czarny	95	(3/0)	95	(3/0)	8	5/16"	27,5	82,3	23	12,5	12,5	19,5	15	8,5	6	
051434	Czarny	95	(3/0)	95	(3/0)	10	3/8"	27,5	82,3	23	12,5	12,5	19,5	15	10,5	6	
051494	Czarny	95	(3/0)	95	(3/0)	12	1/2"	27,5	84,3	23	14	13	19,5	15	12,5	6	
051554	Czarny	95	(3/0)	95	(3/0)	14	9/16"	25	87,3	23	17	13	19,5	15	14,5	6	50/50
051614	Czarny	95	(3/0)	95	(3/0)	16	5/8"	25	87,3	23	17	13,5	19,5	15	16,5	6	
052374	Czarny	120	(4/0)	120	(4/0)	8	5/16"	31	87,5	28	13	11	23	17	8,4	6	
052434	Czarny	120	(4/0)	120	(4/0)	10	3/8"	31	87,5	28	13	11	23	17	10,4	6	
052494	Czarny	120	(4/0)	120	(4/0)	12	1/2"	31	93,5	28	14	13	23	17	12,5	6	
052554	Czarny	120	(4/0)	120	(4/0)	14	9/16"	31	94	28	15,5	15	23	17	14,5	6	
052614	Czarny	120	(4/0)	120	(4/0)	16	5/8"	31	96,5	30	15	16	23	17	16,5	6	
053374	Czarny	150	(300)	150	(300)	8	5/16"	35	103	30	15	13	26	19	8,5	6	
053434	Czarny	150	(300)	150	(300)	10	3/8"	35	103	30	18	16	26	19	10,5	6	
053494	Czarny	150	(300)	150	(300)	12	1/2"	36	103	30	14	17	26	19	12,5	6	25/25
053554	Czarny	150	(300)	150	(300)	14	9/16"	36	107	30	16	16	26	19	14,5	6	
053614	Czarny	150	(300)	150	(300)	16	5/8"	36	109	30	15	17	26	19	17	6	
053674	Czarny	150	(300)	150	(300)	20	3/4"	36	115	30	22	17	26	19	21	6	
054494	Czarny	185	(400)	185	(400)	12	1/2"	39	110	35	16	14	30	21,5	13	6	
054554	Czarny	185	(400)	185	(400)	14	9/16"	39	114	35	18	16	30	21,5	15	6	
054614	Czarny	185	(400)	185	(400)	16	5/8"	39	116	35	19	17	30	21,5	17	6	
054674	Czarny	185	(400)	185	(400)	20	3/4"	39	119	35	22	20	30	21,5	21	6	

HALOGEN FREE · 125 °C · V0 · SUPERFLEX