Specyfikacja techniczna

No. **11TC02D**

Wersja **V01.4**

Rodzina produktów: Końcówki - Końcówki tulejkowe

Kod towaru: 00551, 00651, 00552, 00753, 00652, 00553, 00653, 006531, 007533, 005531, 00554, 00654, 00555, 00655, 005551, 006551, 005552, 006552, 00556, 00656, 00557, 00657, 005571, 006571, 00558, 00758, 00559, 00560, 00760, 00561, 00761, 00661, 00562, 00762, 00662, 00563, 00763, 00663

Opis: KOŃCÓWKI TULEJKOWE DO PRZEWODÓW MIEDZIANYCH · IZOLOWANE · DLA DWÓCH PRZEWODÓW

Obraz

Obrazy wymiary

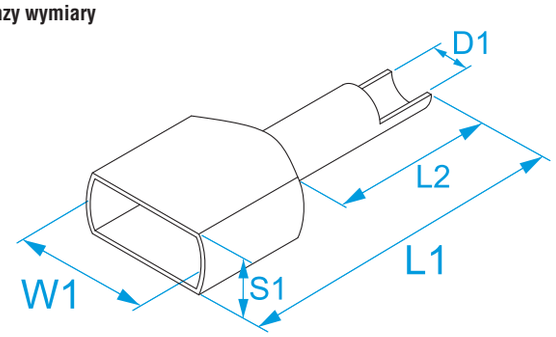

Dane techniczne

MATERIAŁ KOŃCÓWKI: miedź cynowana
MATERIAŁ IZOLACJI: polipropylen (PP) bez opóźniaczy palenia
TEMPERATURA ROBOCZA: 105°C maks.
NORMA ODNIESIENIA: DIN 46228-4 (końcówki tulejkowe izolowane), UL486F (nieizolowane i izolowane końcówki tulejkowe), CSA C22.2 No.291-14 (nieizolowane i izolowane końcówki tulejkowe)

Kod	Kolor	Kolor standardowy 1	Kolor standardowy 2	Kolor DIN 46228/4	Rozdział (mm²)	Rozdział (AWG/kcmil)	W1 mm	L1 (mm)	L2 (mm)	D1 (mm)	S1 (mm)	
00551	Pomarańczowy	√	-	-	2 X 0,5	(20)	4,7	15	8	1,4	2,5	200/2000
00651	Biały	-	√	√	2 X 0,5	(20)	4,7	15	8	1,4	2,5	
00552	Biały	√	-	-	2 X 0,75	(18)	5	15	8	1,7	2,8	200/2000
00753	Niebieski	-	√	-	2 X 0,75	(18)	5	15	8	1,7	2,8	
00652	Szary	-	-	√	2 X 0,75	(18)	5	15	8	1,7	2,8	
00553	Biały	√	-	-	2 X 0,75	(18)	5	17	10	1,7	2,8	
00653	Szary	-	-	√	2 X 0,75	(18)	5	17	10	1,7	2,8	
006531	Szary	√	-	-	2 X 0,75	(18)	5	21	14	1,7	2,8	
007533•	Jasnoniebieski	-	√	-	2 X 0,75	(18)	5	21	14	1,7	2,8	
005531•	Biały	-	-	√	2 X 0,75	(18)	5	21	14	1,7	2,8	
00554	Żółty	√	-	-	2 X 1	(18)	5,4	15	8	1,95	3,4	200/2000
00654	Czerwony	-	√	√	2 X 1	(18)	5,4	15	8	1,95	3,4	
00555	Żółty	√	-	-	2 X 1	(18)	5,4	17	10	1,95	3,4	
00655	Czerwony	-	√	√	2 X 1	(18)	5,4	17	10	1,95	3,4	
005551	Żółty	√	-	-	2 X 1	(18)	5,4	19	12	1,95	3,4	
006551	Czerwony	-	√	√	2 X 1	(18)	5,4	19	12	1,95	3,4	
005552	Żółty	√	-	-	2 X 1	(18)	5,4	25	18	1,95	3,4	
006552	Czerwony	-	√	√	2 X 1	(18)	5,4	25	18	1,95	3,4	
00556	Czerwony	√	-	-	2 X 1,5	(16)	6,6	16	8	2,2	3,6	200/2000
00656	Czarny	-	√	√	2 X 1,5	(16)	6,6	16	8	2,2	3,6	
00557	Czerwony	√	-	-	2 X 1,5	(16)	6,6	20	12	2,2	3,6	
00657	Czarny	-	√	√	2 X 1,5	(16)	6,6	20	12	2,2	3,6	
005571	Czerwony	√	-	-	2 X 1,5	(16)	6,6	26	18	2,2	3,6	
006571	Czarny	-	√	√	2 X 1,5	(16)	6,6	26	18	2,2	3,6	
00558	Niebieski	√	-	√	2 X 2,5	(14)	7,8	18,5	10	2,8	4,2	100/1000
00758	Szary	-	√	-	2 X 2,5	(14)	7,8	18,5	10	2,8	4,2	
00559	Niebieski	√	-	√	2 X 2,5	(14)	7,8	21,5	13	2,8	4,2	
00560	Szary	√	-	√	2 X 4	(12)	8,8	23	12	3,7	4,9	100/1000
00760	Pomarańczowy	-	√	-	2 X 4	(12)	8,8	23	12	3,7	4,9	
00561•	Czarny	√	-	-	2 X 6	(10)	10	26	14	4,8	6,9	50/500
00761	Zielony	-	√	-	2 X 6	(10)	10	26	14	4,8	6,9	
00661	Żółty	-	-	√	2 X 6	(10)	10	26	14	4,8	6,9	
00562	Kość słoniowa	√	-	-	2 X 10	(8)	13	26	14	6,4	7,2	100/1000
00762	Brązowy	-	√	-	2 X 10	(8)	13	26	14	6,4	7,2	
00662	Czerwony	-	-	√	2 X 10	(8)	13	26	14	6,4	7,2	
00563	Zielony	√	-	-	2 X 16	(6)	18,4	30	14	8,2	9,6	50/500
00763	Kość słoniowa	-	√	-	2 X 16	(6)	18,4	30	14	8,2	9,6	
00663	Niebieski	-	-	√	2 X 16	(6)	18,4	30	14	8,2	9,6	

LISTED

dok. nr E 506333

Brak UL

HALOGEN FREE