| | | |
|---|---|---|
| BM GROUP | **Fisa tehnica** | **No.** **41MD05A**<br>**Versiune** **V01.0** |

**Familie de produse:** Blocuri terminale - Conectori RJ

**Cod produs:** 01068, 01069

**Descriere:** MUFLE LAN RJ 45

**Imagine**

**Desen tehnic**

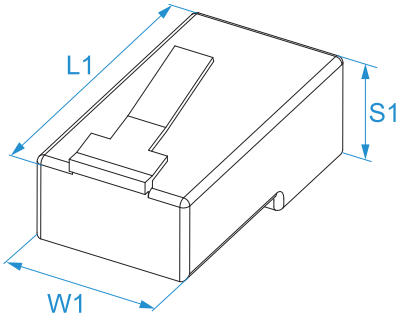


**Specificații**

**TIP DE CABLU:** categoria 5e (TIA/EIA-568-B)
**SECȚIUNE CONDUCTOR:** (26-24) AWG
**CARCASĂ IZOLATOARE:** policarbonat transparent (PC) UL 94 V2
**MATERIAL PINI:** bronz fosforic cu placare de 50 microinchi

| Cod | Descriere | Poziții - Contacte | Unelte | W1 (mm) | L1 (mm) | S1 (mm) | |
|---|---|---|---|---|---|---|---|
| **01068** | RJ45 | 8P - 8C | 549, 53P5YA | 8 | 21 | 11,5 | 100/100 |
| **01069** | RJ45 complet protejat | 8P - 8C | 549, 53P5YA | 8,2 | 21,2 | 117 | |