| | | |
|---|---|---|
| BM GROUP | **Fisa tehnica** | **No.** **41MD06A**<br>**Versiune** **V01.0** |

**Familie de produse:** Blocuri terminale - Conectori RJ

**Cod produs:** 01060B, 01060N, 01060R, 01060V

**Descriere:** ACCESORII PENTRU RJ 45 · CAPACE PENTRU MUFLE

**Imagine**

**Desen tehnic**

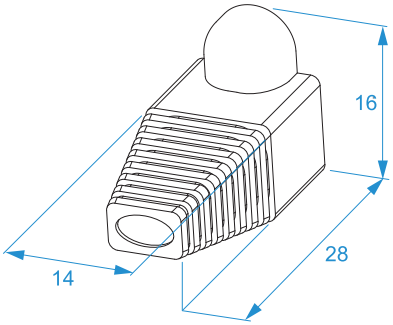


**Specificații**

**MATERIAL:** policarbonat (PC) UL 94 V0

| Cod | Gusci Culoare | |
|---|---|---|
| **01060B** | Albastru | |
| **01060N** | Negru | 100/1000 |
| **01060R** | Rosu | |
| **01060V** | Verde | 100/100 |